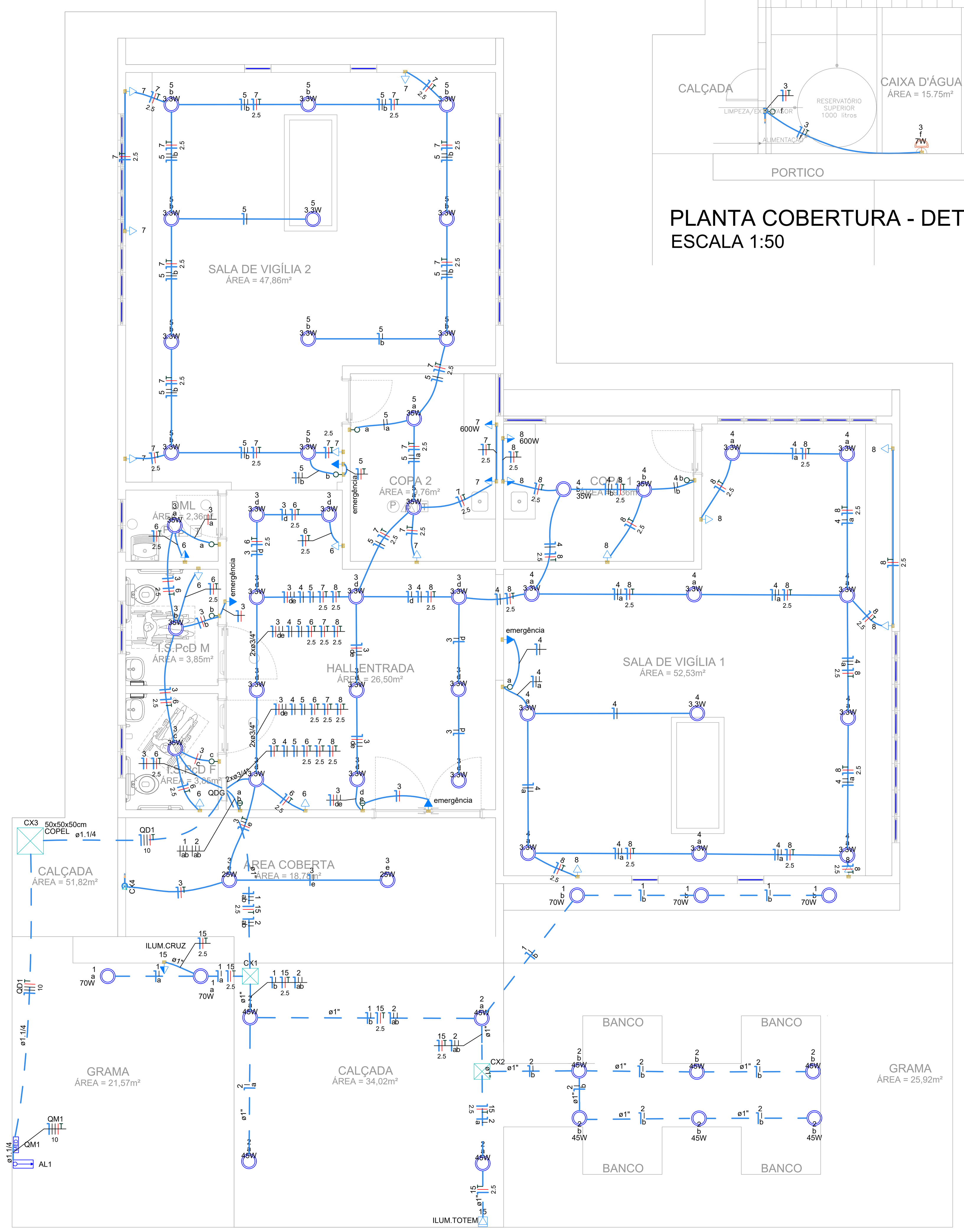

PLANTA BAIXA
ESCALA 1:50

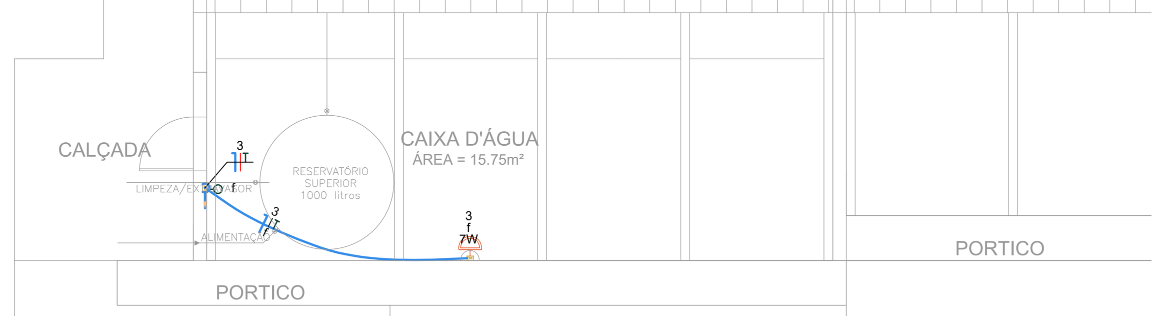

PLANTA COBERTURA - DETALHE
ESCALA 1:50

Quadro de Cargas (QDG)

Circuito	Descrição	Esquema	Método de inst.	Tensão (V)	Ilum. 3	Ilum. 7	Ilum. 25	Ilum. 35	Ilum. 45	Ilum. 70	Tomadas 100	Tomadas 600	Pot. total. (VA)	Pot. total. (W)	Fases	Pot. - R (W)	Pot. - S (W)	Pot. - T (W)	FCT	FCA	In' (A)	Ip (A)	Seção (mm2)	Ic (A)	Icc (kA)	Disj (A)	dV parc (%)	dV total (%)	Status
1	ILUMINAÇÃO EXTERNA 01	F+N	B1	127 V						5			700	350	R	350			1.00	0.80	6.9	5.5	1.5	17.5	3	10	1.58	3.25	OK
2	ILUMINAÇÃO EXTERNA 02	F+N	B1	127 V					10				900	450	R	450			1.00	0.80	8.9	7.1	1.5	17.5	3	10	1.93	3.60	OK
3	ILUMINAÇÃO	F+N+T	B1	127 V	11	1	2	3					220	198	T			198	1.00	0.80	1.1	1.7	1.5	17.5	3	10	0.29	1.96	OK
4	ILUMINAÇÃO	F+N	B1	127 V	11			2					118	106	R	106			1.00	0.80	1.2	0.9	1.5	17.5	3	10	0.35	2.02	OK
5	ILUMINAÇÃO	F+N	B1	127 V	11			2					118	106	R	106			1.00	0.80	1.2	0.9	1.5	17.5	3	10	0.35	2.02	OK
6	TUG 01	F+N+T	B1	127 V							5		556	500	T			500	1.00	1.00	2.6	4.4	2.5	24.0	3	10	0.18	1.85	OK
7	TUG 02	F+N+T	B1	127 V							7	1	1444	1300	T			1300	1.00	0.80	14.2	11.4	2.5	24.0	3	16	1.83	3.50	OK
8	TUG 03	F+N+T	B1	127 V							7	1	1444	1300	T			1300	1.00	0.80	14.2	11.4	2.5	24.0	3	16	1.73	3.40	OK
9	Reserva	F+F+T	B1	220 V									2500	2500	S+T		1250	1250	1.00	1.00	11.4	11.4	2.5	24.0	5	16	0.00	0.00	OK
10	Reserva	F+F+T	B1	220 V									2500	2500	S+T		1250	1250	1.00	1.00	11.4	11.4	2.5	24.0	5	16	0.00	0.00	OK
11	Reserva	F+F+T	B1	220 V									2500	2500	R+S	1250	1250		1.00	1.00	11.4	11.4	2.5	24.0	5	16	0.00	0.00	OK
12	Reserva	F+N+T	B1	127 V									1200	1200	S		1200		1.00	1.00	9.4	9.4	2.5	24.0	3	10	0.00	0.00	OK
13	Reserva	F+N+T	B1	127 V									1200	1200	R	1200			1.00	1.00	9.4	9.4	2.5	24.0	3	10	0.00	0.00	OK
14	Reserva	F+N+T	B1	127 V									1200	1200	R	1200			1.00	1.00	9.4	9.4	2.5	24.0	3	10	0.00	0.00	OK
15	TOMADA EXTERNA	F+N+T	B1	127 V							2		222	200	T			200	1.00	0.80	2.2	1.7	2.5	24.0	3	10	0.18	1.85	OK
TOTAL					33	1	2	7	10	5	21	2	16822	15611	R+S+T	4663	4950	5998											

Quadro de Demanda (QDG)

Tipo de carga	Potência instalada (kVA)	Fator de demanda (%)	Demanda (kVA)
Iluminação e TUG's (Casas e apartamentos)	5.72	45.00	2.58
Uso Específico	11.10	100.00	11.10
		TOTAL	13.68

Legenda

- Caixa de passagem
- Entrada de serviço
- Interruptor simples 1 tecla - 1,10m do piso
- Interruptor simples 2 teclas - 1,10m do piso
- Luminária LED 25W
- Luminária LED 3,3W
- Luminária LED 35W
- Lâmpada LED
- Arandela Luminária Tartaruga - cor preta
- Quadro de distribuição
- Quadro de medição
- Tomada baixa a 0,30m do piso
- Tomada média a 1,10m do piso

Legenda de condutos

Elétrica

- Teto
- Média
- Baixa
- Piso

IDENT.	DESCRIÇÃO	QUANT.
a	POSTE CONCRETO	1
b	CAIXA DE MEDIÇÃO PADRÃO COPEL	1
c	BUCHA E ARRUELA	3
d	ELETRODUTO PVC	1
e	LUVA PARA ELETRODUTO PVC	5
f	CURVA 135° PVC	1
g	BUCHA	1
h	ARMAÇÃO SECUNDÁRIA UM ESTRIBO	1
j	PARAFUSO CABEÇA QUADRADA	1
k	ARRUELA QUADRADA	1
l	ISOLADOR ROLDANA	1
m	CONDUTOR COBRE ISOLADO	V
n	CONDUTOR DE COBRE NÚ	V
o	HASTE DE ATERRAMENTO	1
p	CAIXA DE INSPEÇÃO ATERRAMENTO	1
q	DISJUNTOR	1

V = VARIÁVEL

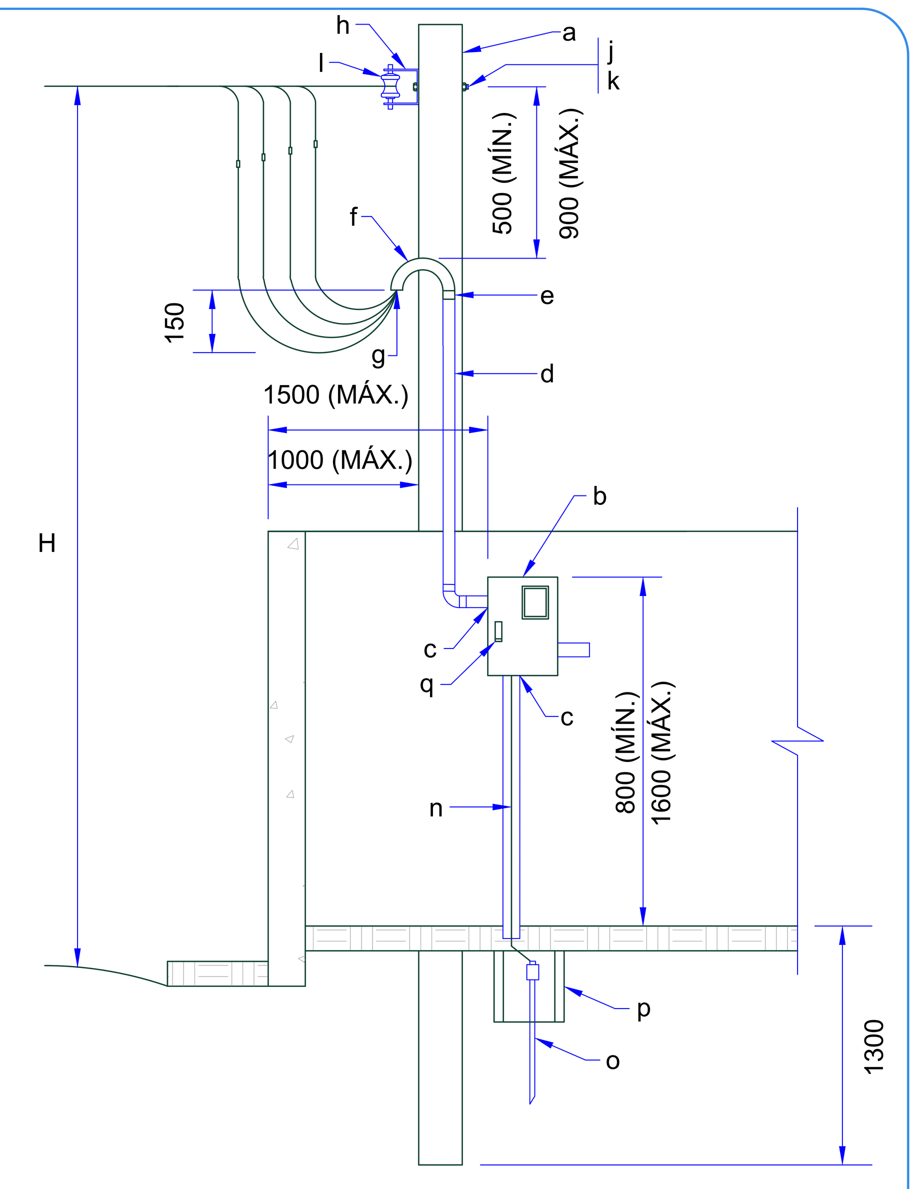

ALTURA H:
1- EM LOCAL COM PASSAGEM DE VEÍCULOS PESADOS - 5,50m (MÍN.)
2- EM LOCAL COM PASSAGEM DE VEÍCULOS (ENTRADAS PARTICULARES) - 4,50m (MÍNIMO)
3- EM LOCAL COM PASSAGEM DE PEDESTRES - 3,50m (MÍNIMO)

NOTAS:
1- A ESPECIFICAÇÃO DETALHADA DOS COMPONENTES É INDICADA NA LISTA DE MATERIAIS DO PROJETO
2- DIMENSÕES EM MILÍMETRO.

sem escala

MEDIÇÃO EM MURO - SAÍDA EMBUTIDA

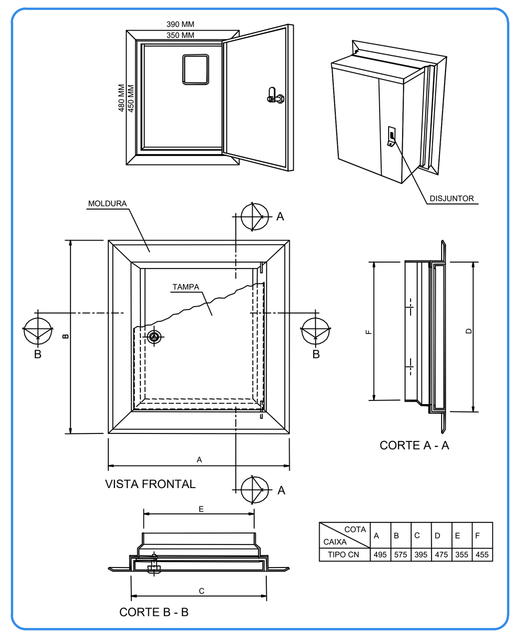

COTA / CAIXA	A	B	C	D	E	F
TIPO CN	495	575	395	475	355	455

CAIXA CN ESPECIAL PARA INSTALAÇÃO EM MURO OU PAREDE FRONTAL

NOTAS

1 - TODOS OS ELETRODUTOS NÃO ESPECIFICADOS SERÃO DE 19mm(3/4")
2 - TODOS OS CONDUTORES DA REDE INTERNA NÃO ESPECIFICADOS SERÃO DE 2,5mm2, COM ISOLAMENTO TERMOPLÁSTICO PARA 0,6/1kV.
3 - TODAS AS LIGAÇÕES DE ELETRODUTOS COM QUADROS DE DISTRIBUIÇÃO OU CAIXAS DE PASSAGEM DEVERÃO SER FEITAS ATRAVÉS DE BUCHA E ARRUELA DE ALUMÍNIO PARA MAIOR PROTEÇÃO DO ISOLAMENTO DOS CONDUTORES
4 - TODOS OS ELETRODUTOS SERÃO DE PVC FLEXÍVEL ANTI-CHAMAS
5 - PARA ELETRODUTOS INTERNOS INSTALADOS NO PISO SERÁ TIPO METÁLICO
6 - ONDE HOUVER TRÁFEGO DE VEÍCULOS, FAZER ENVELOPAMENTO DE CONCRETO SOBRE O ELETRODUTO
7 - A RESISTÊNCIA DE TERRA EM QUALQUER ÉPOCA DO ANO DEVERÁ SER INFERIOR A 10 ohms
8 - A RELAÇÃO DE MATERIAIS FAZ PARTE E COMPLEMENTA O PROJETO
9 - OS CONDUTORES FASES A, B, C, NEUTRO E TERRA QUE ALIMENTARÃO O QUADRO DE DISTRIBUIÇÃO A PARTIR DO QDG, DEVERÃO SER IDENTIFICADOS COM FITA COLORIDA, CORES AMARELA, BRANCA, VERMELHA, AZUL CLARO E VERDE RESPECTIVAMENTE
10 - TODAS AS PARTES METÁLICAS NORMALMENTE NÃO ENERGIZADAS DEVERÃO SER ATERRADAS
11 - O ATERRAMENTO DO NEUTRO DEVERÁ SER CONTINUO DA HASTE DE ATERRAMENTO ATÉ A BARRA DE NEUTRO
12 - O BARRAMENTO DO NEUTRO DEVERÁ SER ISOLADO DA CARCAÇA DO QUADRO
13 - A BARRA DE TERRA (CONDUTOR DE PROTEÇÃO) DEVERÁ SER FIXADA DIRETAMENTE NA CARCAÇA DO QUADRO
14 - OS DIÂMETROS DOS ELETRODUTOS REFEREM-SE A MEDIDA INTERNA DOS MESMOS (VER TABELA DE EQUIVALÊNCIA DE ELETRODUTOS)
15 - OS CONDUTORES PARA O RAMAL ALIMENTADOR DEVERÃO SER DO TIPO SINTENAX, COM ISOLAMENTO TERMOPLÁSTICO PARA 0,6/1,0kV
16 - TOMADAS SEM INDICAÇÃO DE POTÊNCIA CONSIDERA - P=100W
16 - AS TOMADAS DEVERÃO SER DO TIPO 2 PÓLOS + TERRA 10A E 20A, PADRÃO NBR-14136
17 - O QUADRO DE DISTRIBUIÇÃO DE LUZ E FORÇA DEVERÁ SER INSTALADO A 1,20m DO CENTRO AO PISO, TIPO DE EMBUTIR COM PORTA E TRINCO PARA ABERTURA, COM SUBTAMPA
18 - PARA A PASSAGEM DOS CIRCUITOS DA IMPLANTAÇÃO DA PRESENTE EDIFICAÇÃO SERÁ USADOS ELETRODUTOS DO TIPO PEAD CORRUGADO COM DIAMETRO CONFORME PROJETO.
19 - TODAS AS ELETROCALHAS METÁLICAS DEVERÃO SER ATERRADAS

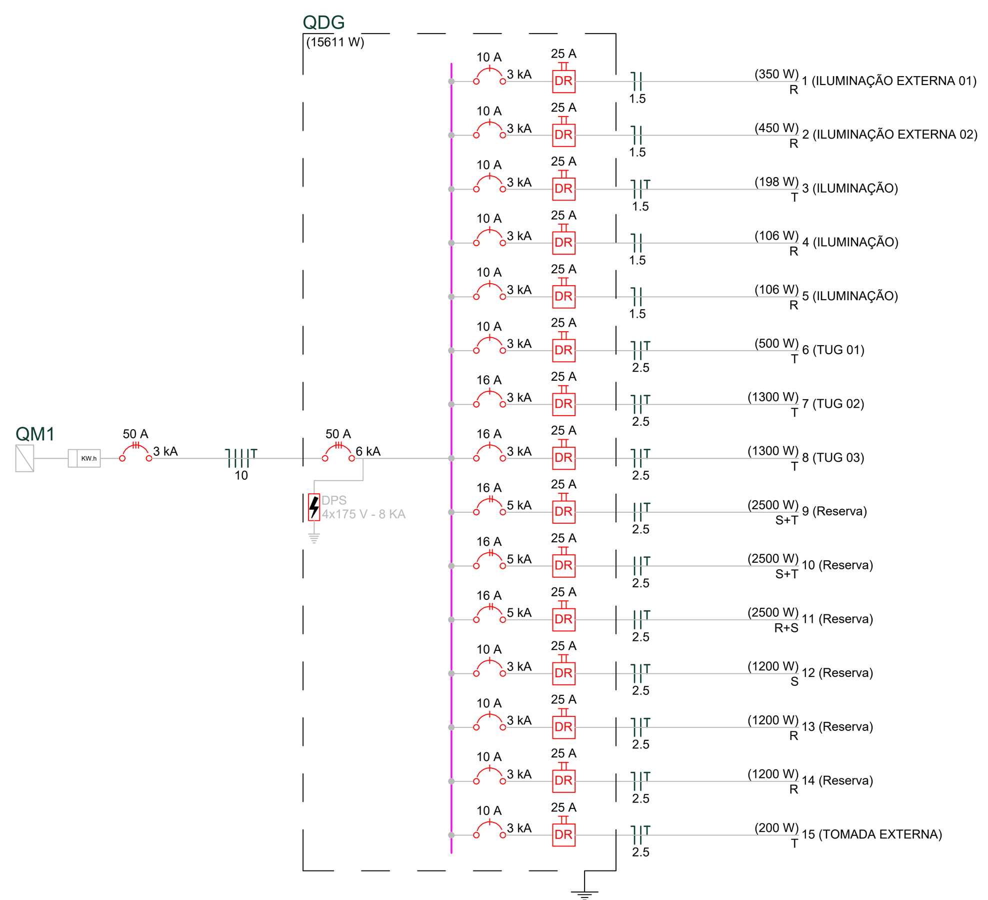

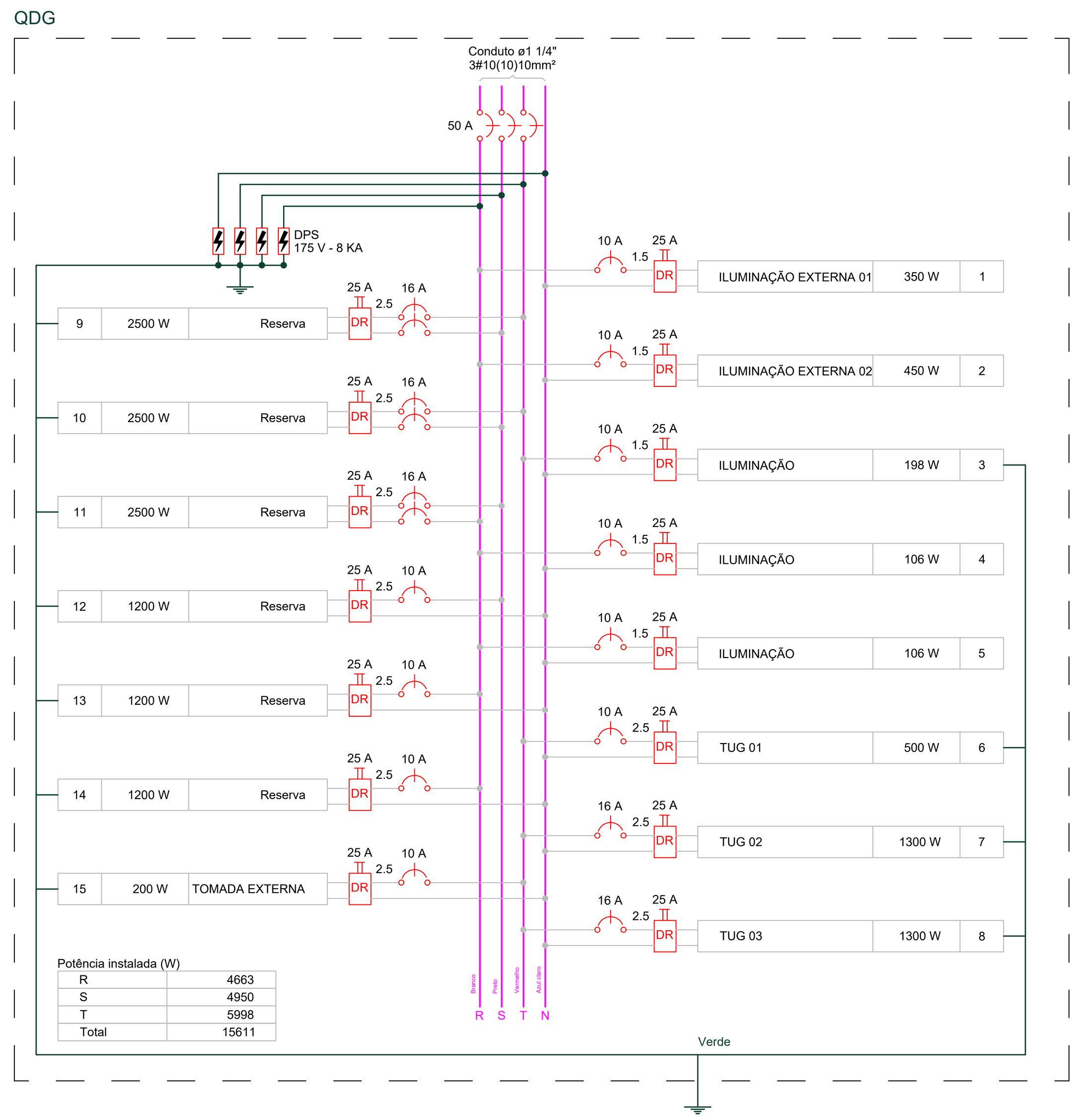

Potência instalada (W)

R	4663
S	4950
T	5998
Total	15611

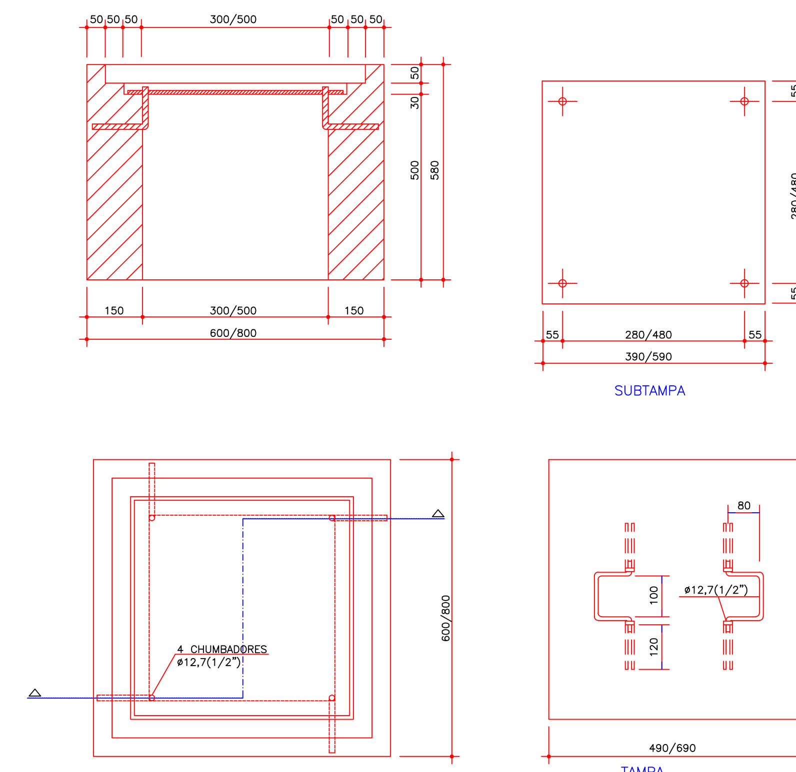

DETALHE DA CAIXA DE PASSAGEM
SEM ESCALA

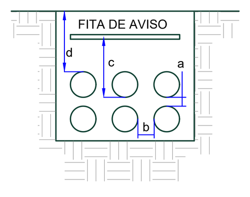

COTA	DIÂMETRO DOS DUTOS	DISTÂNCIA ENTRE DUTOS E RESISTÊNCIA ÀS CARGAS
a	1.1/4", 2", 3", 4", 5", 6"	5cm
b	1.1/4", 2", 3", 4", 5", 6"	7cm
c	1.1/4", 2", 3", 4", 5", 6"	A DISTÂNCIA ENTRE O NÍVEL DO SOLO E A FITA DE AVISO É DE 20cm
d	1.1/4", 2", 3", 4", 5", 6"	ATÉ 20,0 ton. = 60cm ACIMA DE 20,0 ton = 0,65 A 1,20m

NOTAS:
1- A ESPECIFICAÇÃO DETALHADA DOS COMPONENTES É INDICADA NA LISTA DE MATERIAIS DO PROJETO
2- OS ELETRODUTOS DESTINADOS A COMUNICAÇÃO, SE INSTALADOS NA MESMA VALA, DEVEM FICAR, NO MÍNIMO 50cm AFASTADOS
3- FITA DE AVISO NA COR AMARELA.

sem escala

DUTO SUBTERRÂNEO PARA CABOS

NOME DA PREFEITURA
NOME DA SECRETARIA MUNICIPAL RESPONSÁVEL
LOGO DA PREFEITURA
BANCO DE PROJETOS DE EDIFICAÇÕES

PROPRIETÁRIO: NOME DA PREFEITURA
MUNICÍPIO: ONDE SERÁ IMPLANTADO
OBRA: CAPELA MORTUÁRIA
ÁREA A CONSTRUIR: 190,89 m²
LOCAL: ENDEREÇO
TIPO: CONSTRUÇÃO
AUTOR: GUSTAVO SOARES TOBIAS, ENGENHEIRO ELETRICISTA, CREA-PR 174.566/D
PROJETO: **ELÉTRICO**
PROJ. DE IMPLANTAÇÃO REG. PROF: ARQ/ENG XXXXXXXXXXXXXXXXXXXXXXX - CAU/CREA XXXXXX
RESP. TÉCNICO OBRA REG. PROF: ARQ/ENG XXXXXXXXXXXXXXXXXXXXXXX - CAU/CREA XXXXXX
REFERÊNCIA: **TÉRREO / CAIXA D'ÁGUA**

PROJETO ADQUIRIDO NO BANCO DE PROJETOS DE EDIFICAÇÕES BCO.PRO.ED., POR INTERMÉDIO DO CONVÊNIO, FIRMADO ENTRE A PARANÁ EDIFICAÇÕES E MUNICÍPIO, POR INTERVENIÊNCIA DA SECRETARIA DO DESENVOLVIMENTO URBANO E OBRAS PÚBLICAS

DESENHO: GUSTAVO SOARES TOBIAS
DATA: NOVEMBRO / 2020
ESCALA DO DESENHO: INDICADA
ARQUIVO: ELE_CAPELA_MORTUÁRIA_R01.dwg

ELE 01 01

ISO A0 841,00X1189,00